BAOFENG UV-5

Popis ovládacích prvků:

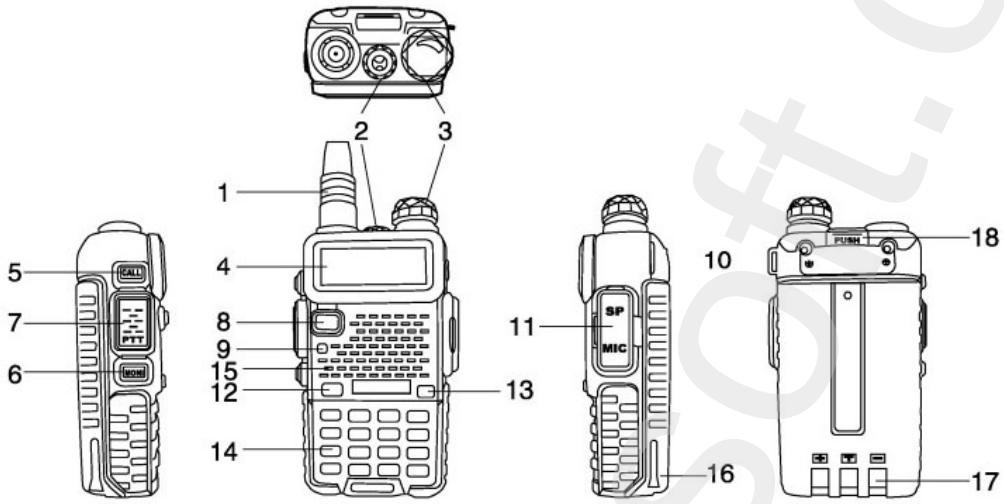

1. Anténa
2. LED svítilna
3. Otočný přepínač ON / OFF a volume
4. LCD
5. Boční tlačítko 1 / CALL (radio / alarm)
6. Boční tlačítko 2 / MONI (svítilna / monitor)
7. PTT tlačítko (push-to-talk)
8. VFO / MR (frekvenční mód / kanálový mód)
9. LED indikátor příjem / vysílání
10. Držák na poutko
11. Zdířka SP / Mic – slouží k připojení externího příslušenství
12. A/B tlačítko pro přepnutí zobrazení frekvence
13. Band tlačítko -**slouží k přepínání pásem**

PTT – vysílací tlačítko, stiskem vysíláte
CALL - krátkým stiskem zapnete / vypnete FM radio
- pro vyhledání FM kanálů stiskněte SCAN
- delším stiskem aktivujete / deaktivujete funkci alarmu
MONI - krátkým stiskem zapnete / vypnete baterku
- delším stiskem aktivuje sledování signálu otevření squelche
VFO/MR – slouží k přepínání mezi režimy VFO a MR
***SCAN - stiskem aktivujete reverzní funkci mezi TX a RX frekvencí**
- stiskem 2s aktivujece scanování
- pokud je aktivním FM rádio, stiskem vyhledáváte rozhlasové stanice

– při nastavování RX CTCSS / DCS, stiskněte pro skenování RX CTCSS / DCS

14. Klávesnice - slouží k zadání informací o programování rádiových seznamů a nestandardních **CTCSS**
- podle způsobu přenosu stiskněte klávesnici k odeslání signálního kódu (kód by měl být nastaven pomocí PC softwaru)

© Sunnysoft s.r.o., distributor



15. Mikrofon / Reproduktor
16. Baterie
17. Konektory
18. Tlačítko k uvolnění baterie



- stiskněte na 2 sekund pro zamknutí / odemknutí klávesnice
- stiskněte pro přepnutí na vyšší / nižší výkon

▼/ ▲ - UP/DOWN – tlačítka slouží k výběru kanálů ,změnu frekvence a pohybu v MENU

LCD displej

I88 - provozní kanál
75 -
25 - provozní frekvence
CT – aktivní „CTCSS“
DCS - aktivní „DCS“
+ - - odskok kmitočtu
S - aktivní Dual Watch / Dual Reception
VOX - povolená funkce VOX
R - aktivní funkce Reverse
N - širokopásmý výběr
- indikátor stavu baterií



– aktivní zamčení klávesnice
L - nízký vysílací výkon
▼ ▲ - provozní frekvence
- síla signálu

Dodavatel/Distributor
Sunnysoft s.r.o.
Kovanecká 2390/1a
190 00 Praha 9
Česká republika
www.sunnysoft.cz

Výběr frekvencí nebo kanálů

Pro výběr stiskněte ▼ nebo ▲. Na displeji se zobrazí vybraná frekvence / kanál.
Nelze vybrat kanál, pokud jste ho předem neuložili do paměti.

Přepínání mezi VFO a MR

Stiskněte tlačítko VFO / MR a hlas Vám oznámí, zda jste v režimu "kanál" nebo "Frekvenční režimu". Channel mode musí mít alespoň jeden naprogramovaný kanál (v továrním nastavení jich může být více – doporučujeme nastavení vlastních režimů. Mazání kanálů se provádí pomocí menu 28. Kanál lze nastavit přímo zadáním - je to třímístné číslo na klávesnici, například 005, 022, nebo 122 pro kanál 5, 22, nebo 122 .Nové číslo kanálu bude oznámeno prostřednictvím hlasového řádku.

www.sunnysoft.cz

© Sunnysoft s.r.o., distributor

BAOFENG UV-5

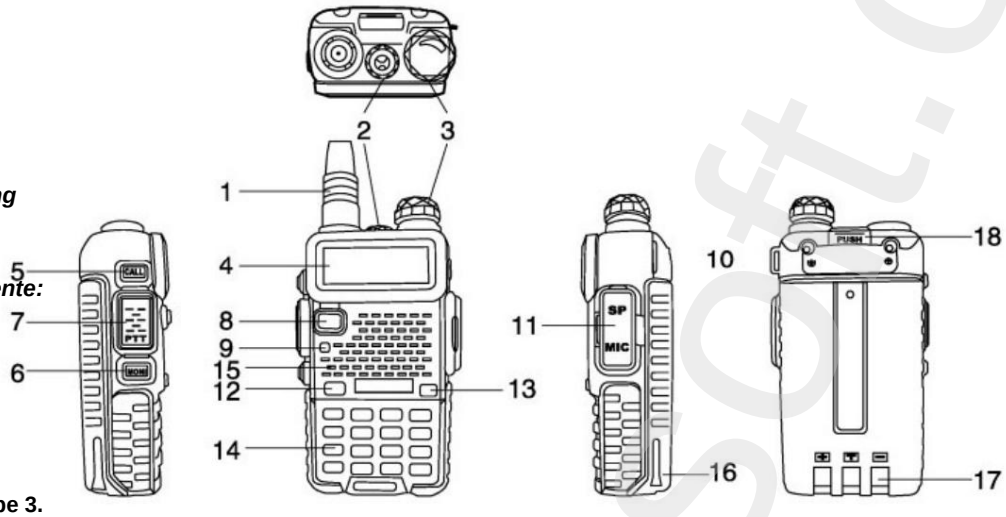

Beschreibung der Bedienelemente:

1. Antenne

2. LED-Taschenlampe 3.

4. Drehschalter für Ein/Aus und Lautstärke 5. LCD-Anzeige 6. Seitliche Taste 1/ANRUF (Radio/Alarm)

6. Seitentaste 2 / MONI (Taschenlampe / Monitor)

7. PTT-Taste (Push-to-Talk-Taste)

8. VFO / MR (Frequenzmodus / Kanalmodus)

9. LED-Sende-/Empfangsanzeige 10. Tragegurthalterung 11. SP/ Mikrofon-Buchse – zum Anschluss externen Zubehörs **12. A/B-Taste zum Umschalten der Frequenzanzeige** 13. Bandtaste **– zum Umschalten der Frequenzbänder**

PTT – Sendetaste, zum Senden drücken

ANRUFEN – Kurz drücken zum Ein-/Ausschalten des FM-Radios – SCAN drücken zum Suchen von FM-Sendern – Lang drücken zum Aktivieren/Deaktivieren der Alarmfunktion

MONI – kurzes Drücken zum Ein-/Ausschalten der Taschenlampe – langes Drücken zur Aktivierung der Überwachung des Rauschsperrenöffnungssignals

VFO/MR – dient zum Umschalten zwischen VFO- und MR-Modus

***SCAN – Drücken Sie diese Taste, um die Frequenzumkehr zwischen Senden (TX) und Empfangen (RX) zu aktivieren. – Drücken Sie die Taste 2 Sekunden lang, um den Suchlauf zu starten. – Wenn das FM-Radio aktiv ist, drücken Sie diese Taste, um nach Radiosendern zu suchen.**

– Beim Einstellen von RX CTCSS / DCS drücken Sie zum Scannen RX CTCSS/DCS

14. Tastatur – dient zur Eingabe von Informationen über die Programmierung von Funklisten und nicht standardkonformen **CTCSS.**

- Drücken Sie je nach Übertragungsmethode die Tastatur, um den Signalcode zu senden (der Code sollte über eine PC-Software eingestellt werden).

© Sunnysoft sro, Vertriebspartner



15. Mikrofon/Lautsprecher 16.
Batterie 17.

Anschlüsse **18.**
Batterieentriegelungstaste



- Zum Sperren/Entsperren der Tastatur 2 Sekunden lang drücken - Zum Umschalten zwischen höherer und niedrigerer Leistungsstufe drücken

ÿ/ ÿ – AUF/AB – Mit diesen Tasten können Sie Kanäle auswählen, die Frequenz ändern und im Menü navigieren.

LCD-Display

I88 - Betriebskanal **75** - **25** -

Betriebsfrequenz
CT – aktives „CTCSS“
DCS – aktives „DCS“ –
+ - Frequenzsprungverfahren
S – Aktive Dual-Watch-Funktion / Dual-Empfang
VOX – VOX-Funktion aktiviert
R – Rückwärtsfunktion aktiv
N – Breitbandauswahl –
Akkustatusanzeige



aktive Tastatursperre
L – niedrige Sendeleistung ÿ ÿ –
Betriebsfrequenz – Signalstärke

Lieferant/Vertriebspartner
Sunnysoft sro
Kovanecká 2390/1a
19000 Prag 9
Tschechische Republik
www.sunnysoft.cz

Auswahl von Frequenzen oder Kanälen

Drücken Sie ÿ oder ÿ, um auszuwählen. Die ausgewählte Frequenz/der ausgewählte Kanal wird im Display angezeigt.
Sie können keinen Kanal auswählen, es sei denn, Sie haben ihn zuvor im Speicher abgelegt.

Umschalten zwischen VFO und MR

Drücken Sie die VFO/MR-Taste. Die Sprachausgabe informiert Sie darüber, ob Sie sich im Kanal- oder Frequenzmodus befinden. Im Kanalmodus muss mindestens ein Kanal programmiert sein (in den Werkseinstellungen sind möglicherweise weitere Kanäle vorhanden – wir empfehlen, eigene Modi zu konfigurieren). Kanäle werden über Menü 28 gelöscht. Sie können den Kanal direkt über die Tastatur eingeben – es handelt sich um eine dreistellige Zahl, z. B. 005, 022 oder 122 für Kanal 5, 22 oder 122. Die neue Kanalnummer wird Ihnen anschließend per Sprachausgabe mitgeteilt.

www.sunnysoft.cz

© Sunnysoft sro, Vertriebspartner

BAOFENG UV-5

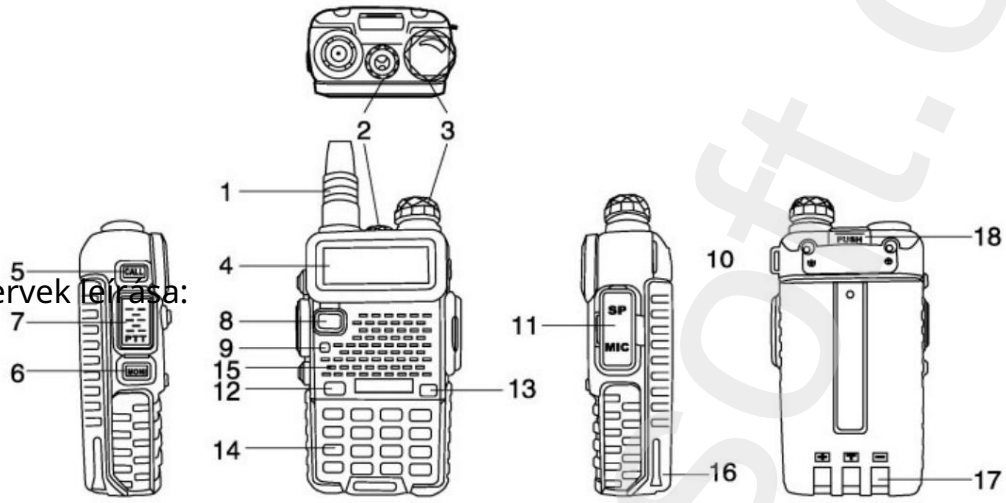

A kezelőszervek leírása:

1. Antenna
2. LED-es zseblámpa
3. KI/BE és hangerő forgókapcsoló 4. LCD kijelző 5. Oldalsó gomb 1/ HÍVÁS (rádió/ébresztő)
6. 2. oldalsó gomb / MONI (zseblámpa / monitor)
7. PTT gomb (push-to-talk)
8. VFO / MR (frekvencia mód / csatorna mód)
9. LED vétel/adás jelzőfény 10. Pánttartó
11. SP/Mikrofon csatlakozó - külső tartozékok csatlakoztatására 12. A/B gomb a frekvenciakijelzés váltásához 13. Sáv gomb - sávváltáshoz

PTT – adás gomb, nyomja meg az adáshoz
HÍVÁS - röviden megnyomva be-/kikapcsolja az FM rádiót - nyomja meg a SCAN gombot az FM csatornák kereséséhez - hosszan megnyomva be-/kikapcsolja az ébresztő funkciót
MONI - rövid megnyomás a zseblámpa be-/kikapcsolásához - hosszan megnyomás a zajzár nyitójelének figyelésének aktiválásához
VFO/MR – a VFO és az MR módok közötti váltásra szolgál
*SCAN - nyomja meg a TX és RX frekvenciák közötti fordított funkció aktiválásához - nyomja meg 2 másodpercig a keresés aktiválásához - ha az FM rádió aktív, nyomja meg a rádióállomások kereséséhez RX CTCSS / DCS beállításakor nyomja meg a szkenneléshez RX CTCSS/DCS

14. Billentyűzet – a rádiólisták és a nem szabványos CTCSS programozásával kapcsolatos információk bevitelére szolgál.

- az átviteli módnak megfelelően nyomja meg a billentyűzetet a jelkód elküldéséhez (a kódot PC-szoftverrel kell beállítani)

www.sunnysoft.cz

© Sunnysoft sro, forgalmazó



15. Mikrofon / Hangszóró 16.
Akkumulátor

17. Csatlakozók
18. Akkumulátor kioldó gomb



- nyomja meg 2 másodpercig a billentyűzet zárolásához/feloldásához - nyomja meg a nagyobb/alacsonyabb energiafogyasztású üzemmódba váltáshoz

/ - FEL/LE – a gombok csatornák kiválasztására, frekvenciaváltásra és a MENÜben való mozgásra szolgálnak.

LCD kijelző

I88 - 75- ös üzemi csatorna
- 25 -

üzemi frekvencia
CT – aktív „CTCSS”
DCS - aktív "DCS" -
+ - frekvenciaugratás
S - aktív kettős figyelés / kettős vétel
VOX - VOX funkció engedélyezve
R - Fordított funkció aktív
N - szélessávú választás -
akkumulátor állapotjelző



aktív billentyűzetzár
L - alacsony átviteli teljesítmény
- üzemi frekvencia - jelerősség

Szállító/Forgalmazó
Sunnysoft sro
Kovanecká 2390/1a
190 00 Prága 9
Csehország
www.sunnysoft.cz

Frekvenciák vagy csatornák kiválasztása

A kiválasztáshoz nyomja meg a vagy gombot. A kiválasztott frekvencia/csatorna megjelenik a kijelzőn.
Nem választhat csatornát, amíg előzőleg el nem mentette a memóriába.

Váltás VFO és MR között

Nyomja meg a VFO/MR gombot, és a hang bemondja, hogy „Csatorna” vagy „Frekvencia” módban van-e. Csatorna módban legalább egy csatornának programozottnak kell lennie (a gyári beállításokban több is lehet – javasoljuk a saját módok beállítását). A csatornák törlése a 28. menü segítségével történik. A csatorna közvetlenül beállítható a beírásával – ez egy háromjegyű szám a billentyűzeten, például 005, 022 vagy 122 az 5., 22. vagy 122. csatornához. Az új csatornaszám a hangvonalon keresztül lesz bemondva.

www.sunnysoft.cz

© Sunnysoft sro, forgalmazó

BAOFENG UV-5

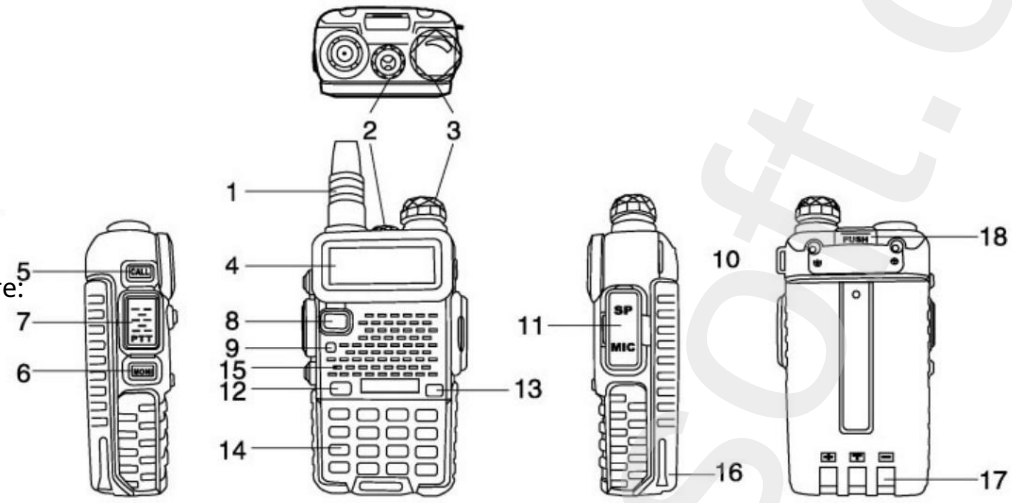

Описание на контролите:

1. Антена
2. LED фенерче
3. Въртящ се превключвател за ВКЛ./ИЗКЛ. и сила на звука 4.

LCD дисплей 5. Страничен бутон 1/CALL (радио/аларма)

6. Страничен бутон 2 / MONI (фенерче / монитор)
7. Бутон PTT (натисни и говори)
8. VFO / MR (честотен режим / канален режим)
9. LED индикатор за приемане/предаване

10. Държач за каишка 11.

SP/Mic жак - използва се за свързване на външни аксесоари 12. Бутон A/B за превключване на честотата 13. Бутон за диапазон - използва се за превключване на диапазоните

PTT – бутон за предаване, натиснете за предаване

CALL - кратко натискане за включване/изключване на FM радиото -

натискане на SCAN за търсене на FM канали -

продължително натискане за активиране/деактивиране на функцията за аларма

MONI - кратко натискане за включване/изключване на фенерчето -

продължително натискане за активиране на наблюдение на сигнала за отваряне на шумоподтискането

VFO/MR – използва се за превключване между режими VFO и MR

*SCAN - натиснете, за да активирате функцията за обратно превключване между честотите на

предаване и приемане - натиснете за 2

секунди, за да активирате сканирането - ако FM радиото е активно, натиснете, за да търсите радиостанции

при настройване на RX CTCSS / DCS, натиснете за сканиране RX CTCSS/DCS

14. Клавиатура - използва се за въвеждане на информация относно програмиране на списъци с радиостанции и нестандартни CTCSS

- според метода на предаване, натиснете клавиатурата, за да изпратите сигналния код (кодът трябва да бъде зададен от компютърен софтуер)

www.sunnysoft.cz

© Sunnysoft sro, дистрибутор



15. Микрофон / Високоговорител
16. Батерия
17. Конектори
18. Бутон за освобождаване на батерията



- натиснете за 2 секунди, за да заключите/отключите клавиатурата - натиснете, за да превключите на по-висока/по-ниска мощност

/ - НАГОРЕ/НАДОЛУ – бутоните се използват за избор на канали, промяна на честотата и придвижване в МЕНЮТО

LCD дисплей

I88 - работен канал 75 - 25 - работна

честота

CT – активен „CTCSS“

DCS - активен "DCS" - честотно

\+ - прескачане

S - активно двойно наблюдение / двойно приемане

VOX - Функцията VOX е активирана

R - Функцията за заден ход е активна

N - избор на широколентов достъп -

индикатор за състоянието на батерията



активно заключване на клавиатурата

L - ниска предавателна мощност

- работна честота - сила на сигнала

Избор на честоти или канали

Натиснете или , за да изберете. Избраната честота/канал ще се появи на дисплея.

Не можете да изберете канал, освен ако не сте го запазили предварително в паметта.

Превключване между VFO и MR

Натиснете бутона VFO/MR и гласът ще ви съобщи дали сте в режим "Канал" или "Честота". В режим "Канал" трябва да е програмиран поне един канал (фабричните настройки може да са повече - препоръчваме да зададете свои собствени режими). Изтриването на канали се извършва чрез меню 28. Каналът може да се зададе директно чрез въвеждането му - това е трицифрено число на клавиатурата, например 005, 022 или 122 за канал 5, 22 или 122. Новият номер на канала ще бъде съобщен чрез гласовата линия.

Доставчик/Дистрибутор
Sunnysoft sro
Kovanecká 2390/1a
190 00 Прага 9
Чешка република
www.sunnysoft.cz

www.sunnysoft.cz

© Sunnysoft sro, дистрибутор

BAOFENG UV-5

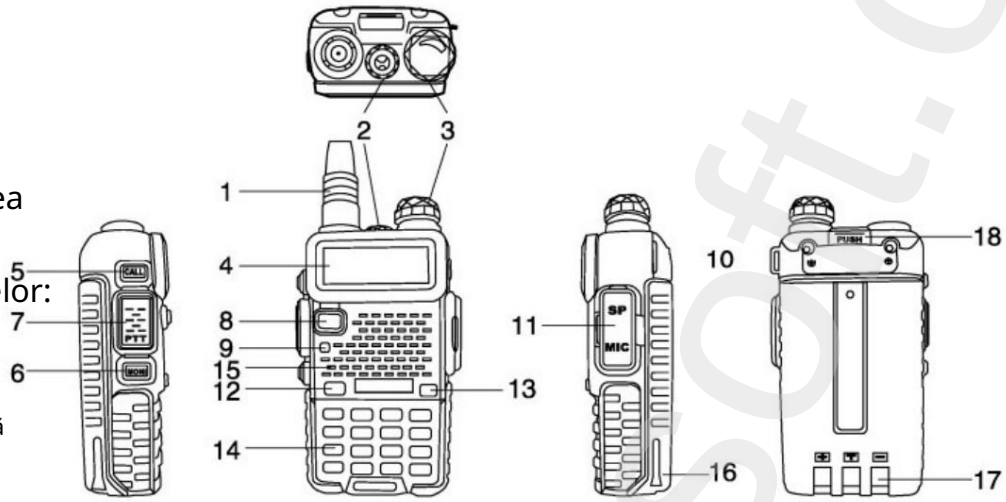

Descrierea controalelor:

1. Antenă
2. Lanternă LED 3. Comutator rotativ PORNIT/OPRIT și volum 4.
LCD 5.
Buton lateral 1/APEL (radio/alarmă)
6. Buton lateral 2 / MONI (lanterna / monitor)
7. Buton PTT (apăsare și vorbire)
8. VFO / MR (mod frecvență / mod canal)
9. Indicator LED de recepție/transmisie 10. Suport pentru curea 11.
Mufă SP/microfon - utilizată pentru conectarea accesoriilor externe 12.
Buton A/B pentru comutarea afișajului de frecvență 13. Buton bandă - utilizat pentru comutarea benzilor

PTT – buton de transmisie, apăsați pentru a transmite

APEL - apăsare scurtă pentru a porni/opri radioul FM - apăsare SCAN pentru a căuta canale FM - apăsare lungă pentru a activa/dezactiva funcția alarmă

MONI - apăsare scurtă pentru a porni/opri lanterna - apăsare lungă pentru a activa monitorizarea semnalului de deschidere a squelch-ului

VFO/MR – utilizat pentru comutarea între modurile VFO și MR

*SCANARE - apăsați pentru a activa funcția inversă între frecvențele TX și RX - apăsați timp de 2 secunde pentru a activa scanarea - dacă radioul FM este activ, apăsați pentru a căuta posturi de radio

când setați RX CTCSS / DCS, apăsați pentru a scana RX CTCSS/DCS

14. Tastatură - utilizată pentru a introduce informații despre listele de programare radio și CTCSS non-standard

- în funcție de metoda de transmisie, apăsați tastatura pentru a trimite codul semnalului (codul trebuie setat prin software-ul PC)

www.sunnysoft.cz

© Sunnysoft sro, distribuitor



15. Microfon / Difuzor 16. Baterie
17. Conectori

18. Buton de
eliberare a bateriei



- apăsați timp de 2 secunde pentru a bloca/debloca tastatura - apăsați pentru a comuta la o putere mai mare/mai mică

/ - SUS/JOS – butoanele sunt folosite pentru a selecta canalele, a schimba frecvența și a naviga în MENIU

Afișaj LCD

I88 - canal de operare 75 - 25
-
frecvență de operare
CT – „CTCSS" activ
DCS - „DCS" activ - salt de
+ - frecvență
S - supraveghere dual activă / recepție dual
VOX - Funcția VOX activată
R - Funcția de inversare este activă
N - selecție bandă largă - indicator
stare baterie



blocare activă a tastaturii
L - putere de transmisie redusă
- frecvență de funcționare -
puterea semnalului

Furnizor/Distribuitor
Sunnysoft sro
Kovanecká 2390/1a
190 00 Praga 9
Republica Cehă
www.sunnysoft.cz

Selectarea frecvențelor sau canalelor

Apăsați sau pentru a selecta. Frecvența/canalul selectat va apărea pe afișaj.
Nu puteți selecta un canal decât dacă l-ați stocat în memorie în prealabil.

Comutarea între VFO și MR

Apăsați butonul VFO/MR și vocea va anunța dacă vă aflați în modul „Canal" sau „Frecvență". Modul Canal trebuie să aibă cel puțin un canal programat (pot exista mai multe în setările din fabrică - vă recomandăm să vă setați propriile moduri). Ștergerea canalelor se face folosind meniul 28. Canalul poate fi setat direct prin introducerea lui - este un număr din trei cifre pe tastatură, de exemplu 005, 022 sau 122 pentru canalul 5, 22 sau 122. Noul număr de canal va fi anunțat prin linia vocală.

www.sunnysoft.cz

© Sunnysoft sro, distribuitor

BAOFENG UV-5

Opis elementów sterujących:

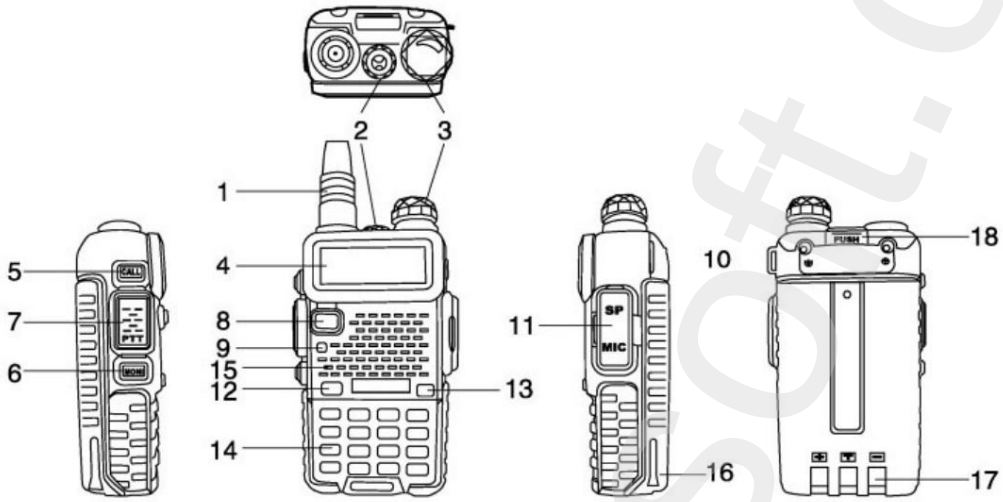

1. Antena
2. Latarka LED 3. Przełącznik obrotowy WŁ./WYŁ. i głośności 4. Wyświetlacz LCD 5. Przycisk boczny 1/CALL (radio/alarm)
6. Przycisk boczny 2 / MONI (latarka / monitor)
7. Przycisk PTT (naciśnij i mów)
8. VFO / MR (tryb częstotliwości / tryb kanału)
9. Wskaźnik LED odbioru/nadawania 10. Uchwyt paska 11. Gniazdo SP/mikrofonowe – służy do podłączania akcesoriów zewnętrznych
12. Przycisk A/B do przełączania wyświetlacza częstotliwości
13. Przycisk pasma – służy do przełączania pasm

PTT – przycisk nadawania, naciśnij, aby nadawać

CALL - naciśnij krótko, aby włączyć/wyłączyć radio FM - naciśnij SCAN, aby wyszukać kanały FM - naciśnij długo, aby aktywować/dezaktywować funkcję alarmu

MONI - krótkie naciśnięcie włącza/wyłącza latarkę - długie naciśnięcie aktywuje monitorowanie sygnału otwarcia blokady szumów

VFO/MR – służy do przełączania między trybami VFO i MR

*SCAN - naciśnij, aby aktywować funkcję przełączania między częstotliwościami TX i RX - naciśnij przez 2 sekundy, aby aktywować skanowanie - jeśli radio FM jest aktywne, naciśnij, aby wyszukać stacje radiowe podczas ustawiania RX CTCSS / DCS naciśnij, aby skanować Odbiornik CTCSS/DCS

14. Klawiatura – służy do wprowadzania informacji o programowaniu list radiowych i niestandardowych CTCSS

- zgodnie z metodą transmisji naciśnij klawiaturę, aby wysłać kod sygnału (kod powinien być ustawiony przez oprogramowanie PC)

© Sunnysoft sro, dystrybutor



15. Mikrofon/Głośnik 16. Akumulator
17. Złącza 18.

Przycisk
zwalniający akumulator



- naciśnij przez 2 sekundy, aby zablokować/odblokować klawiaturę - naciśnij, aby przełączyć na wyższy/niższy poziom mocy

/ - GÓRA/DÓŁ – przyciski służą do wyboru kanałów, zmiany częstotliwości i poruszania się po MENU

Wyświetlacz LCD

I88 - kanał roboczy 75 - 25 -

częstotliwość robocza
CT – aktywny „CTCSS”
DCS - aktywny "DCS" -
+ - przeskok częstotliwości
S - aktywny podwójny nasłuch / podwójny odbiór
VOX - funkcja VOX włączona
R - Funkcja odwrotna aktywna
N - wybór szerokopasmowy -
wskaźnik stanu baterii

Dostawca/Dystrybutor
Sunnysoft sro
Kovanecká 2390/1a
190 00 Praga 9
Czechy
www.sunnysoft.cz



aktywna blokada klawiatury

L - niska moc nadawania -
częstotliwość robocza - siła sygnału

Wybieranie częstotliwości lub kanałów

Naciśnij lub , aby wybrać. Wybrana częstotliwość/kanał pojawi się na wyświetlaczu.
Nie możesz wybrać kanału, jeśli wcześniej nie zapisałeś go w pamięci.

Przełączanie między VFO i MR

Naciśnij przycisk VFO/MR, a głos ogłosi, czy jesteś w trybie „Kanał”, czy „Częstotliwość”. Tryb kanałowy musi mieć zaprogramowany co najmniej jeden kanał (w ustawieniach fabrycznych może być ich więcej – zalecamy ustawienie własnych trybów). Usuwanie kanałów odbywa się za pomocą menu 28. Kanał można ustawić bezpośrednio, wpisując go – jest to trzycyfrowy numer na klawiaturze, na przykład 005, 022 lub 122 dla kanału 5, 22 lub 122. Nowy numer kanału zostanie ogłoszony za pośrednictwem linii głosowej.

www.sunnysoft.cz

© Sunnysoft sro, dystrybutor

BAOFENG UV-5

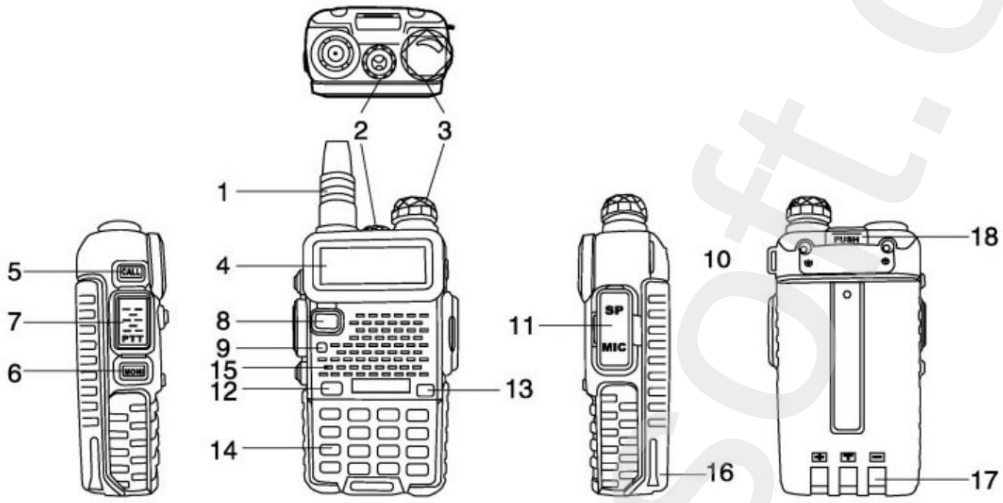

Opis kontrol:

1. Antena
2. LED svetilka
3. Vrtljivo stikalo za VKLOP/IZKLOP in glasnost 4. LCD-zaslon
5. Stranski gumb 1/KLIC (radio/alarm)
6. Stranski gumb 2 / MONI (svetilka / monitor)
7. Gumb PTT (pritisni in govori)
8. VFO / MR (frekvenčni način / kanalni način)
9. LED indikator sprejema/oddajanja 10. Držalo za pašček 11.
Priključek SP/mikrofon – uporablja se za priključitev zunanje opreme 12.
Gumb A/B za preklapljanje med frekvencami 13. Gumb za izbiro pasu – uporablja se za preklapljanje med pasovi

PTT – gumb za oddajanje, pritisnite za oddajanje

KLIC - kratek pritisk za vklop/izklop FM radia - pritisk SCAN za iskanje FM postaj - dolg pritisk za vklop/izklop funkcije budilke

MONI - kratek pritisk za vklop/izklop svetilke - dolg pritisk za aktivacijo spremljanja signala za odpiranje dušilke

VFO/MR – uporablja se za preklapljanje med načinoma VFO in MR

*SCAN - pritisnite za aktivacijo funkcije preklapljanja med frekvencami TX in RX - pritisnite 2 sekundi za aktivacijo skeniranja - če je FM radio aktiven, pritisnite za iskanje radijskih postaj pri nastavljanju RX CTCSS / DCS pritisnite za skeniranje RX CTCSS/DCS

14. Tipkovnica – uporablja se za vnos informacij o programiranju radijskih seznamov in nestandardnih CTCSS

- glede na način prenosa pritisnite tipkovnico, da pošljete signalno kodo (kodo mora nastaviti programska oprema računalnika)

www.sunnysoft.cz

© Sunnysoft sro, distributer



15. Mikrofon/Zvočnik 16. Baterija
17. Priključki

18. Gumb za
sprostitev baterije



- pritisnite 2 sekundi za zaklepanje/odklepanje tipkovnice - pritisnite za preklop na višjo/nižjo moč

/ - GOR/DOL – gumba se uporabljata za izbiro kanalov, spreminjanje frekvence in premikanje po MENIJU

LCD-zaslon

I88 - delovni kanal 75 - 25 -
delovna

frekvenca

CT – aktivni »CTCSS«

DCS - aktivno "DCS" -

+ - frekvenčno skakanje

S - aktivno dvojno spremljanje / dvojni sprejem

VOX - Funkcija VOX omogočena

R - Funkcija vzvratne vožnje aktivna

N - izbira širokopasovnega omrežja

- indikator stanja baterije



aktivno zaklepanje tipkovnice

L - nizka oddajna moč -

delovna frekvenca - moč signala

Dobavitelj/distributer
Sunnysoft sro
Kovanecká 2390/1a
190 00 Praga 9
Češka
www.sunnysoft.cz

Izbira frekvenc ali kanalov

Pritisnite ali za izbiro. Izbrana frekvenca/kanal se bo prikazal na zaslonu.
Kanala ne morete izbrati, če ga niste predhodno shranili v pomnilnik.

Preklapljanje med VFO in MR

Pritisnite gumb VFO/MR in glas vas bo obvestil, ali ste v načinu "Kanal" ali "Frekvenca". V načinu kanala mora biti programiran vsaj en kanal (v tovarniških nastavitvah jih je lahko več - priporočamo, da nastavite svoje načine). Brisanje kanalov se izvede v meniju 28. Kanal lahko nastavite neposredno z vnosom - to je trimestna številka na tipkovnici, na primer 005, 022 ali 122 za kanal 5, 22 ali 122. Nova številka kanala bo sporočena prek glasovne linije.

www.sunnysoft.cz

© Sunnysoft sro, distributer

BAOFENG UV-5

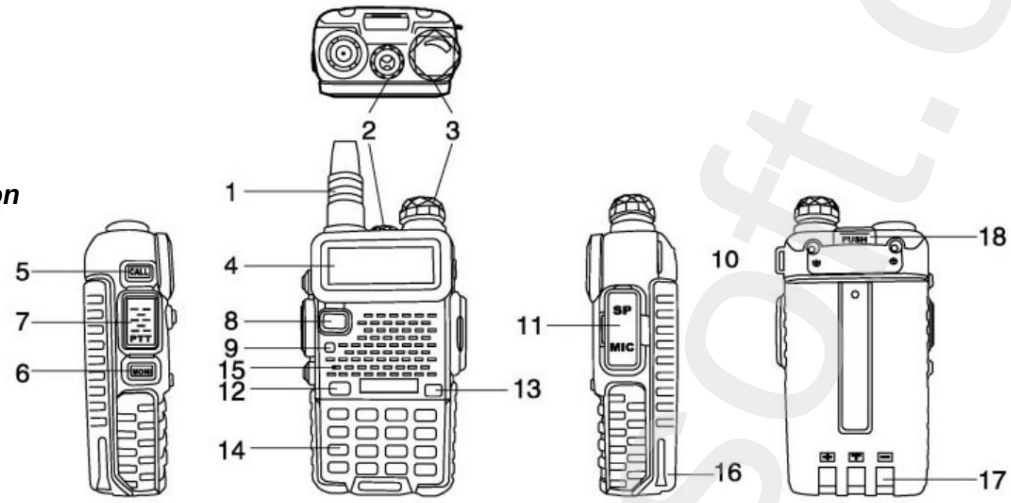

Description of controls:

1. Antenna 2. LED flashlight 3. ON/OFF and volume rotary switch 4. LCD 5. Side button 1/CALL (radio/alarm)

6. Side button 2 / MONI (flashlight / monitor)

7. PTT button (push-to-talk)

8. VFO / MR (frequency mode / channel mode)

9. LED receive / transmit indicator

10. Strap holder 11. SP / Mic jack - used to connect external accessories **12. A/B button to switch frequency display** 13. Band button **- used to switch bands**

PTT – transmit button, press to transmit

CALL - short press to turn on/off FM radio - press SCAN to search for FM channels - long press to activate/deactivate the alarm function

MONI - short press to turn on/off the flashlight - long press to activate monitoring of the squelch opening signal

VFO/MR – used to switch between VFO and MR modes

***SCAN - press to activate the reverse function between TX and RX frequencies - press for 2 seconds to activate scanning - if the FM radio is active, press to search for radio stati**

ÿ when setting RX CTCSS / DCS, press to scan RX CTCSS/DCS

14. Keypad - used to enter information about programming radio lists and non-standard **CTCSS**

- according to the transmission method, press the keyboard to send the signal code (the code should be set by PC software)

www.sunnysoft.cz

© Sunnysoft sro, distributor

Machine Translated by Google



15. Microphone / Speaker 16.
Battery 17.

Connectors **18.**
Battery release button



- press for 2 seconds to lock/unlock the keyboard - press to switch to higher/ lower power

ÿ/ ÿ - UP/DOWN – buttons are used to select channels, change frequency and move in MENU

LCD display

I88 - operating channel **75** -
25 -

operating frequency
CT – active “CTCSS”
DCS - active "DCS" -
+ - frequency hopping

S - active Dual Watch / Dual Reception
VOX - VOX function enabled
R - Reverse function active

N - broadband selection - battery status indicator



active keyboard lock

L - low transmission power ÿ ÿ -
operating frequency - signal strength

Supplier/Distributor
Sunnysoft sro
Kovanecká 2390/1a
190 00 Prague 9
Czech Republic
www.sunnysoft.cz

Selecting frequencies or channels

Press ÿ or ÿ to select. The selected frequency/channel will appear on the display.
You cannot select a channel unless you have stored it in memory beforehand.

Switching between VFO and MR

Press the VFO/MR button and the voice will announce whether you are in "Channel" or "Frequency" mode. Channel mode must have at least one channel programmed (there may be more in the factory settings - we recommend setting your own modes). Deleting channels is done using menu 28. The channel can be set directly by entering it - it is a three-digit number on the keypad, for example 005, 022, or 122 for channel 5, 22, or 122. The new channel number will be announced via the voice line.

www.sunnysoft.cz

© Sunnysoft sro, distributor

BAOFENG UV-5

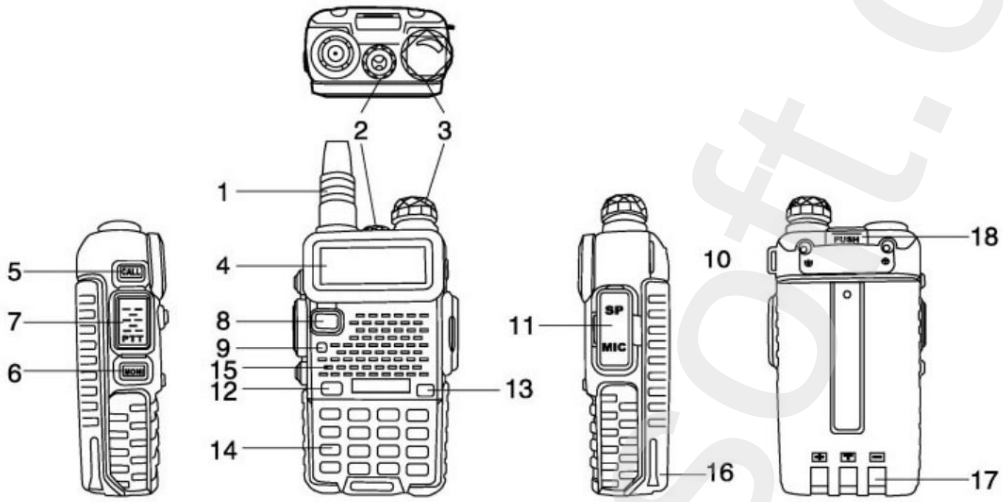

Opis kontrola:

1. Antena 2. LED svjetiljka 3. Okretni prekidač za UKLJUČIVANJE/ISKLJUČIVANJE i glasnoću 4. LCD zaslon 5. Bočna tipka 1/POZIV (radio/alarm)
6. Bočna tipka 2 / MONI (svjetiljka / monitor)
7. PTT tipka (pritisni za razgovor)
8. VFO / MR (frekvencijski način rada / kanalski način rada)
9. LED indikator prijema/odašiljanja 10. Držač za remen 11. SP/ mikrofonski priključak - koristi se za spajanje vanjske opreme 12. Tipka A/ B za promjenu prikaza frekvencije 13. Tipka za odabir opsega - koristi se za promjenu opsega

PTT – tipka za odašiljanje, pritisnite za odašiljanje

POZIV - kratki pritisak za uključivanje/isključivanje FM radija - pritisak SCAN za pretraživanje FM kanala - dugi pritisak za aktiviranje/deaktiviranje funkcije alarma

MONI - kratki pritisak za uključivanje/isključivanje svjetiljke - dugi pritisak za aktiviranje praćenja signala otvaranja šuma

VFO/MR – koristi se za prebacivanje između VFO i MR načina rada

*SCAN - pritisnite za aktiviranje funkcije obrnutog premotavanja između TX i RX frekvencija - pritisnite 2 sekunde za aktiviranje skeniranja - ako je FM radio aktivan, pritisnite za pretraživanje radio postaja prilikom postavljanja RX CTCSS / DCS, pritisnite za skeniranje RX CTCSS/DCS

14. Tipkovnica - koristi se za unos informacija o programiranju radio popisa i nestandardnom CTCSS-u

- ovisno o načinu prijenosa, pritisnite tipkovnicu za slanje signalnog koda (kod treba postaviti računalnim softverom)

www.sunnysoft.cz

© Sunnysoft s.r.o., distributor



15. Mikrofon / Zvučnik
16. Baterija
17. Konektori
18. Gumb za otpuštanje baterije



- pritisnite 2 sekunde za zaključavanje/otključavanje tipkovnice
- pritisnite za prebacivanje na veću/nižu snagu

/ - GORE/DOLJE – tipke se koriste za odabir kanala, promjenu frekvencije i kretanje po IZBORNIKU

LCD zaslon

I88 - operativni kanal
75 -
25 - radna frekvencija
CT – aktivni “CTCSS”
DCS - aktivni "DCS"
+ - - odskok frekvencije
S - aktivno dvostruko praćenje / dvostruki prijem
VOX - VOX funkcija omogućena
R - Aktivna je funkcija unatrag
N - odabir širokopojasnog interneta
- indikator stanja baterije



aktivno zaključavanje tipkovnice
L - niska snaga prijenosa -
radna frekvencija
- jačina signala

Dodavatel/Distributor
Sunnysoft s.r.o.
Kovanecká 2390/1a
190 00 Praha 9
Česká republika
www.sunnysoft.cz

Odabir frekvencija ili kanala

Pritisnite ili za odabir. Odabrana frekvencija/kanal će se pojaviti na zaslonu.
Ne možete odabrati kanal osim ako ga prethodno niste pohranili u memoriju.

Prebacivanje između VFO i MR

Pritisnite tipku VFO/MR i glas će objaviti jeste li u načinu rada "Kanal" ili "Frekvencija". Način rada kanala mora imati barem jedan programiran kanal (u tvorničkim postavkama može ih biti više - preporučujemo da sami postavite svoje načine rada). Brisanje kanala vrši se pomoću izbornika 28. Kanal se može postaviti izravnim unosom - to je troznamenkasti broj na tipkovnici, na primjer 005, 022 ili 122 za kanal 5, 22 ili 122. Novi broj kanala bit će objavljen putem glasovne linije.

www.sunnysoft.cz

© Sunnysoft s.r.o., distributor